LIVING TOP 15KG softclose

Technische Fiche

DU PONT
HANDEL EN MAATWERK

Kit for N.1 door
Kit per N.1 anta

15 Kg

N.2 Soft air closing
N.2 Fermi ammortizzati

CODE	15 kg
2174/A/2	

KIT

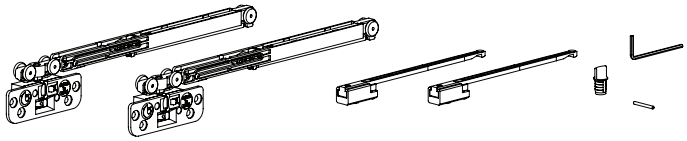

Kit for N.1 door
Kit per N.1 anta

15 Kg

N.1 Soft air closing
N.1 Fermo ammortizzato

N.1 Classic Stopper
N.1 Fermo a pinza

CODE	15 kg
2174/A/1	

KIT

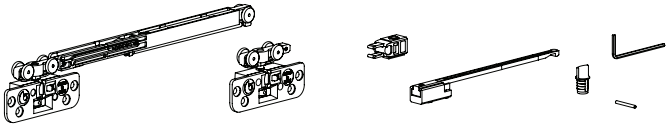

Kit for N.1 door
Kit per N.1 anta

15 Kg

N.2 Classic Stopper
N.2 Fermi a pinza

CODE	15 kg
2173/A	

KIT

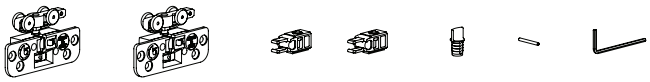

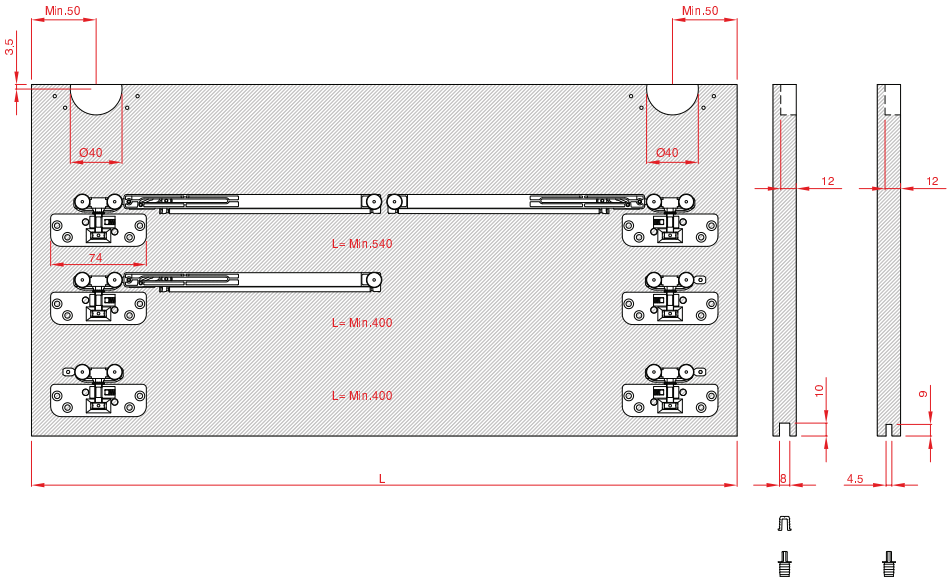

ALUMINIUM TRACKS / BINARI IN ALLUMINIO		
STANDARD		OPTIONAL
ART. 2175	ART. 2170	ART. 2172

DU PONT BV | Bouwelven 16 | B - 2280 Grobbendonk | 03 464 00 91 | info@du-pont.be | www.du-pont.be